FLEXX

Manuel d'installation et d'utilisation
Unité intérieure

Instructions originales
Cabinet Souffleur de Thermopompe

Appareils de ventilation

Modèles :
FLEXX24HP230V1AH
FLEXX36HP230V1AH
FLEXX48HP230V1AH
FLEXX60HP230V1AH

Merci d'avoir choisi notre produit.

Veuillez lire attentivement ce manuel d'installation et d'utilisation avant d'utiliser l'appareil et le conserver pour toute référence ultérieure.

Si vous perdez ce manuel, veuillez contacter votre distributeur local ou visitez www.greecomcomfort.com/resources pour télécharger la version électronique du manuel.

Aux utilisateurs

Nous vous remercions d'avoir choisi le produit Gree. Veuillez lire attentivement ce manuel d'instructions avant d'installer et d'utiliser le produit, afin de maîtriser et d'utiliser correctement le produit. Afin de vous aider à installer et à utiliser correctement notre produit et à obtenir le résultat de fonctionnement souhaité, voici les instructions à suivre :

(1) Cet appareil peut être utilisé par des enfants à partir de 8 ans et par des personnes aux capacités physiques, sensorielles ou mentales réduites ou manquant d'expérience et de connaissances, à condition qu'ils aient reçu une surveillance ou des instructions concernant l'utilisation en toute sécurité de l'appareil et qu'ils comprennent les risques encourus. Les enfants ne doivent pas jouer avec l'appareil. Le nettoyage et l'entretien par l'utilisateur ne doivent pas être effectués par des enfants sans surveillance.

(2) Afin de garantir la fiabilité du produit, celui-ci peut consommer de l'énergie en mode veille pour maintenir la communication normale du système et préchauffer le réfrigérant et le lubrifiant. Si le produit n'est pas utilisé pendant une longue période, coupez l'alimentation électrique ; veuillez mettre l'unité sous tension et la préchauffer avant de la réutiliser.

(3) Veuillez sélectionner correctement le modèle en fonction de l'environnement d'utilisation réel, sinon cela pourrait avoir un impact sur le confort d'utilisation.

(4) Ce produit a été soumis à une inspection stricte et à un test opérationnel avant de quitter l'usine. Afin d'éviter tout dommage dû à un démontage et une inspection incorrects, qui pourraient avoir un impact sur le fonctionnement normal de l'unité, veuillez ne pas démonter l'unité vous-même. Contactez un professionnel agréé du CVC pour l'entretien, si nécessaire.

(5) Lorsque le produit est défectueux et ne peut pas être utilisé, veuillez contacter un professionnel agréé en CVC dès que possible en fournissant les informations suivantes.

1) Contenu de la plaque signalétique du produit (modèle, capacité de refroidissement/chauffage, numéro du produit, numéro de série et date de fabrication).

2) État du dysfonctionnement (précisez les situations avant et après l'apparition de l'erreur).

(6) Toutes les illustrations et informations contenues dans ce manuel d'instructions ne sont données qu'à titre indicatif.
Nous cherchons continuellement à améliorer nos produits. Nous nous réservons le droit d'apporter les révisions nécessaires au produit de

temps à autre à des fins de vente ou de production et nous réservons le droit d'en réviser le contenu sans autre avis.

(7) Si le câble d'alimentation est endommagé, il doit être remplacé par un entrepreneur CVC ou un électricien agréé.

(8) Gree Electric Appliances Inc. de Zhuhai n'assume aucune responsabilité pour les blessures corporelles, les pertes matérielles ou les dommages matériels causés par une installation et une mise en service incorrectes, un entretien inutile ou le non-respect des règles et réglementations nationales, des normes industrielles et des exigences de ce manuel d'instructions.

(9) Le droit final d'interprétation de ce manuel d'instructions appartient à Gree Electric Appliances Inc. de Zhuhai.

Clauses d'exception

Le fabricant n'assumera aucune responsabilité lorsque des dommages corporels ou des pertes matérielles sont causés par les raisons suivantes :

(1) Endommager le produit en raison d'une utilisation inappropriée ou d'une mauvaise utilisation du produit.

(2) La modification, le changement, l'entretien ou l'utilisation du produit avec d'autres équipements sans suivre le manuel d'instructions du fabricant.

(3) Après vérification, le défaut du produit est directement causé par le gaz corrosif.

(4) Après vérification, les défauts sont dus à une mauvaise manipulation pendant le transport du produit.

(5) L'utilisation, la réparation ou l'entretien de l'appareil sans respecter le manuel d'instructions ou les règlements connexes.

(6) Après vérification, le problème ou le litige est causé par les spécifications de qualité ou les performances des pièces et composants produits par d'autres fabricants.

(7) Le dommage est causé par des catastrophes naturelles, un mauvais environnement d'utilisation ou un cas de force majeure.

Sommaire

1 Précautions de sécurité 1

2 Présentation du produit 2

2.1 Description du produit 2

2.2 Accessoires en option 2

2.3 Dimension physique 3

2.4 Noms des parties principales 4

2.5 Informations générales 4

3 Préparation de l'installation 5

3.1 Instructions de pré-installation 5

3.2 Instructions de sécurité importantes 5

4 Installation 8

4.1 Inspection de l'unité 8

4.2 Localisation 8

4.3 Travaux de tuyauterie 9

4.4 Élimination des condensats 10

4.5 Conduit d'aération 11

4.6 Chauffage électrique 12

4.7 Installation électrique 13

5 Vérification de l'installation et Premier essai 18

5.1 Vérification des éléments après l'installation 18

5.2 Premier essai 19

6 Dysfonctionnements courants et solutions 20

7 Maintenance et entretien 21

7.1 Tuyau d'évacuation 21

7.2 Note avant l'utilisation saisonnière 22

7.3 Entretien après une utilisation saisonnière 22

7.4 Remplacement des pièces 22

8 Service après-vente..... 22

9 ADDENDUM..... 23

7.1 Réglages du commutateur DIP de l'unité de ventilation 23

Ce marquage indique que ce produit ne doit pas être jeté avec les autres déchets ménagers. Pour éviter tout dommage éventuel à l'environnement ou à la santé humaine dû à une élimination incontrôlée des déchets, recyclez-le de manière responsable afin de promouvoir la réutilisation durable des ressources matérielles. Pour retourner votre appareil usagé, veuillez utiliser les systèmes de retour et de collecte ou contacter le détaillant chez qui le produit a été acheté. Ils peuvent le mettre au rebut pour un recyclage respectueux de l'environnement.

1 Précautions de sécurité

⚠ATTENTION

Ce produit ne peut pas être installé dans un environnement corrosif, inflammable ou explosif, ou dans un endroit présentant des exigences particulières, comme une cuisine. Dans le cas contraire, cela affecterait le fonctionnement normal ou réduirait la durée de vie de l'appareil, voire entraînerait un risque d'incendie ou de blessure grave. Pour les endroits spéciaux ci-dessus, veuillez adopter un climatiseur spécial avec une fonction anti-corrosive ou anti-explosion.

Une installation, un réglage, une modification, un service, une maintenance ou une utilisation incorrecte peuvent provoquer une explosion, un incendie, une décharge électrique ou d'autres conditions pouvant entraîner la mort, des blessures ou des dommages matériels. Consultez un installateur qualifié, une agence de service, ou votre distributeur ou succursale pour toute information ou assistance. L'installateur qualifié ou l'agence doit utiliser des kits ou des accessoires autorisés par l'usine lorsqu'il modifie ce produit. Reportez-vous aux instructions individuelles fournies avec les kits ou les accessoires lors de l'installation. Respectez tous les codes de sécurité. Portez des lunettes de sécurité, des vêtements de protection et des gants de travail. Utilisez un tissu étanche pour les opérations de brasage. Disposez d'un extincteur. Lisez attentivement ces instructions et suivez tous les avertissements ou mises en garde inclus dans la documentation et joints à l'appareil. Consultez les codes de construction locaux et le Code national de l'électricité (NEC) pour connaître les exigences particulières. Reconnaissez les informations de sécurité. Ceci est le symbole d'alerte de sécurité ⚠.

Lorsque vous voyez ce symbole sur l'appareil et dans les instructions ou les manuels, soyez attentif au risque de blessures corporelles. Comprenez ces mots de signalisation : DANGER, AVERTISSEMENT, ATTENTION et AVIS. Ces mots sont utilisés avec le symbole d'alerte de sécurité.

⚠ DANGER Indique une situation dangereuse qui, si elle n'est pas évitée, entraînera la mort ou des blessures graves.

⚠ATTENTION Indique une situation dangereuse qui, si elle n'est pas évitée, peut entraîner la mort ou des blessures graves.

⚠AVERTISSEMENT Indique une situation dangereuse qui, si elle n'est pas évitée, peut entraîner des blessures mineures ou modérées.

AVIS Indique des informations importantes mais non liées au danger, utilisées pour indiquer le risque de dommages matériels.

⚠ATTENTION

Risque de choc électrique :

Le non-respect de cet avertissement peut entraîner des blessures ou la mort.

Avant d'installer, de modifier ou d'entretenir le système, le sectionneur électrique principal doit être en position OFF. Il peut y avoir plus d'un interrupteur de déconnexion. Verrouillez et marquez l'interrupteur avec une étiquette d'avertissement appropriée.

2 Présentation du produit

2.1 Description du produit

Les unités de ventilation GREE offrent la combinaison parfaite d'une qualité de produit supérieure, d'une efficacité de fonctionnement, de niveaux sonores et d'un bon rapport qualité-prix. L'unité de condensation utilise le réfrigérant écologique R410A, qui ne contient pas de chlore pour éviter d'endommager la couche d'ozone.

2.2 Accessoires en option

Accessoires de l'unité intérieure				
N°	Nom	Aspect	qté	Utilisation
1	Adaptateur tuyau		1	Connecter l'unité avec le tuyau de liquide
2	Adaptateur tuyau		1	Raccorder l'appareil au tuyau de gaz

2.3 Dimension physique

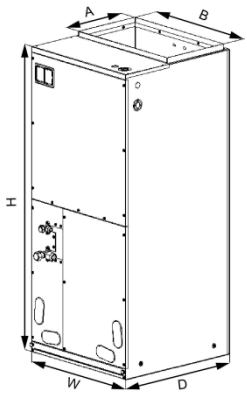

Unité : pouce (mm)

Modèle	Dimension				
	W	D	H	A	B
FLEXX24HP230V1AH FLEXX36HP230V1AH	21-1/4(540)	21-1/4(540)	48-1/4(1224)	11-5/8(295)	20(508)
FLEXX48HP230V1AH FLEXX60HP230V1AH	24-3/4(630)	21-1/4(540)	57(1448)	11-5/8(295)	20(508)

2.4 Noms des parties principales

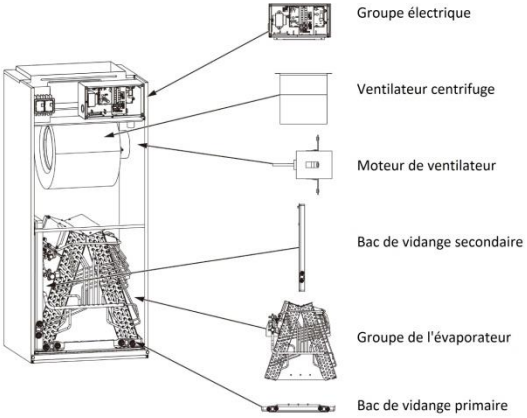

2.5 Informations générales

Modèle	Capacité de refroidissement (tonne)	Chauffage électrique en option	(KW)
FLEXX24,36HP230V1AH	2.0 / 3.0	FLEXXHTR5KW	5
FLEXX24,36HP230V1AH	2.0 / 3.0	FLEXXHTR8KW	8
FLEXX36,48,60HP230V1AH	3.0 / 4.0 / 5.0	FLEXXHTR10KW	10
FLEXX48,60HP230V1AH	4.0 / 5.0	FLEXXHTR15KW	15
FLEXX48,60HP230V1AH	4.0 / 5.0	FLEXXHTR20KW	20

Modèle	Moteur @ 230V ~, 60Hz	
	HP	FLA
FLEXX24HP230V1AH FLEXX36HP230V1AH	1/2	2.1
FLEXX48HP230V1AH FLEXX60HP230V1AH	1	3.2

Modèle	Taille du filtre
FLEXX24HP230V1AH FLEXX36HP230V1AH	19 1/4 x 20 1/4 x 1/2 (490×516×15)
FLEXX48HP230V1AH FLEXX60HP230V1AH	20 1/2 x 20 1/4 x 1/2 (525×516×15)

3 Préparation de l'installation

3.1 Instructions de pré-installation

3.1.1 Vérification du produit reçu

Après avoir reçu le produit, veuillez vérifier s'il y a des dommages causés par le transport. Les dommages dus au transport sont la responsabilité du transporteur. Vérifiez que le numéro du modèle, les spécifications et les accessoires sont corrects avant l'installation. Le distributeur ou le fabricant n'acceptera pas les réclamations des revendeurs pour les dommages causés par le transport ou l'installation d'unités incorrectement expédiées.

3.1.2 Avant l'installation

Lisez attentivement toutes les instructions relatives à l'installation avant d'installer le produit. Assurez-vous que chaque étape ou procédure soit assimilée et que toute considération particulière soit prise en compte avant de commencer l'installation. Rassemblez tous les outils, le matériel et les fournitures nécessaires pour compléter l'installation. Certains articles peuvent devoir être achetés localement. Assurez-vous que tout ce qui est nécessaire à l'installation du produit soit disponible avant de commencer.

3.1.3 Codes et règlementations

Ce produit est conçu et fabriqué pour être conforme aux codes nationaux. Il incombe à l'installateur d'installer le produit conformément à ces codes et/ou à tout code/réglementation locale en vigueur. Le fabricant n'assume aucune responsabilité pour les équipements installés en violation de tout code ou réglementation.

3.1.4 Pièces de rechange

Lorsque vous signalez des manques ou des dommages, ou lorsque vous commandez des pièces de rechange, indiquez le modèle complet du produit et les numéros de série tels qu'ils sont estampillés sur le produit. Les pièces de rechange pour ce produit sont disponibles auprès de votre entrepreneur ou de votre distributeur local.

3.2 Instructions de sécurité importantes

Reconnaître les symboles, mots et étiquettes de sécurité

Les symboles et étiquettes suivants sont utilisés dans ce manuel pour indiquer les dangers immédiats ou potentiels. Il incombe au propriétaire de lire et de respecter toutes les informations et instructions de sécurité accompagnant ces symboles. Le non-respect des consignes de sécurité augmente le risque de blessures graves ou mortelles, de dommages matériels et/ou de dommages au produit.

⚠ DANGER Dangers immédiats qui entraîneront des dommages matériels, des dommages aux produits, des blessures graves ou la mort.

⚠ATTENTION Les risques ou les pratiques dangereuses pouvant entraîner des dommages matériels, des dommages au produit, des blessures graves ou la mort.

AVIS Dangers ou pratiques dangereuses pouvant entraîner des dommages matériels, des dommages au produit, des blessures graves ou la mort.

⚠ATTENTION Avant de se servir ou d'installer cet équipement. L'alimentation électrique de cet appareil doit être en position "off". Attention, il peut exister plus d'une déconnexion. Le non-respect de cet avertissement peut entraîner une décharge électrique pouvant causer des blessures ou la mort.

⚠ATTENTION

L'Agence de protection de l'environnement des États-Unis ("EPA") a publié diverses réglementations concernant l'introduction et l'élimination des réfrigérants introduits dans cette unité. Le non-respect de ces réglementations peut nuire à l'environnement et entraîner l'imposition d'amendes substantielles. Ces réglementations peuvent varier en fonction de l'adoption des lois. Un technicien certifié doit effectuer l'installation et l'entretien de ce produit. En cas de questions, contactez votre bureau local de l'EPA.

⚠ATTENTION

En raison de la pression élevée du système et du risque de choc électrique, les travaux d'installation et d'entretien peuvent être dangereux. Seules des personnes formées et qualifiées sont autorisées à installer ou à entretenir cet équipement. Respectez tous les avertissements contenus dans ce manuel et les étiquettes/marques attachées à l'équipement.

⚠ATTENTION

Ce produit est expédié en usine pour être utilisé avec une alimentation électrique de 208/230V-1Ph-60Hz. Cette unité de ventilation ne doit pas être reconfigurée pour fonctionner avec une autre alimentation électrique.

⚠ATTENTION

L'appareil doit disposer d'une mise à la terre électrique ininterrompue afin de minimiser les risques de blessures corporelles en cas de défaut électrique. La mise à la terre électrique

L'appareil doit disposer d'une mise à la terre électrique ininterrompue afin de minimiser les risques de blessures corporelles en cas de défaut électrique. Le circuit de mise à la terre peut être constitué d'un câble d'alimentation de taille appropriée relié à la pièce de mise à la terre située dans le boîtier de commande de l'appareil et également relié au panneau de service électrique du bâtiment. D'autres méthodes de mise à la terre sont autorisées si elles sont conformes au "Code National de l'Électricité" (NEC) / "l'Institut National de Normalisation

Américain" (ANSI) / "National Fire Protection Association" (NFPA) 70 et aux codes locauxde l'État. Au Canada, la mise à la terre électrique est conforme au code électrique canadien CSA c22.1. Le non-respect de cet avertissement peut entraîner une décharge électrique pouvant causer des blessures corporelles.

RISQUE D'EMPOISONNEMENT AU MONOXYDE DE CARBONE

Avertissement spécial pour l'installation de fournaises ou d'unité de ventilation dans des endroits fermés, tels que des garages, des buanderies ou des aires de stationnement.

Les appareils produisant du monoxyde de carbone (comme un véhicule, un appareil de chauffage d'appoint, un chauffe-eau à gaz, etc.) ne doivent pas être utilisés dans des endroits fermés comme des garages, des pièces de service ou des aires de stationnement non ventilés, en raison du risque d'empoisonnement au monoxyde de carbone (CO) résultant des émissions d'échappement. Si une chaudière ou un appareil de ventilation est installé dans un endroit fermé tel qu'un garage, une buanderie ou une aire de stationnement et qu'un appareil produisant du monoxyde de carbone y est utilisé, il doit y avoir une ventilation adéquate directement vers l'extérieur.

Cette ventilation est nécessaire pour éviter le danger d'empoisonnement au CO qui peut se produire si un appareil produisant du monoxyde de carbone continue de fonctionner dans l'espace clos. Les émissions de monoxyde de carbone peuvent circuler dans tout le bâtiment si la chaudière ou l'appareil de ventilation fonctionne dans n'importe quel mode.

Le CO peut provoquer des maladies graves, y compris des lésions cérébrales permanentes ou la mort.

4 Installation

4.1 Inspection de l'unité

À la livraison, inspectez l'appareil pour vérifier qu'il ne soit pas endommagé. Tout dommage doit être signalé immédiatement au transporteur. Ne pas installer un tel équipement endommagé par le fret qui détermine l'intégrité et la sécurité de l'unité.

Veuillez vérifier le numéro du modèle de l'équipement pour vous assurer que l'unité soit correctement dimensionnée pour l'unité de condensation.

Si une unité incorrecte est fournie, elle ne doit pas être installée et doit être retournée au fournisseur. Le fabricant n'assume aucune responsabilité pour l'installation d'unités livrées de manière incorrecte. Le serpentin de l'évaporateur contient un gaz inerte à haute pression pour maintenir la charge.

4.2 Localisation

⚠ATTENTION Cette unité de de ventilation est conçue pour une installation intérieure uniquement. Ne l'installez pas à l'extérieur.

Lors de l'installation de l'unité de ventilation, veillez à réduire autant que possible la longueur des tuyaux du réfrigérant. N'installez pas l'unité de ventilation à un endroit au-dessus ou au-dessous du condenseur qui ne respecte pas les instructions fournies avec le condenseur. Le dégagement de service doit avoir la priorité. Prévoyez un minimum de 24" devant l'unité pour le dégagement de service. En cas d'installation dans une zone située directement au-dessus d'un plafond fini (comme un grenier), un bac de vidange d'urgence est nécessaire directement sous l'unité. Consultez les codes locaux et nationaux pour connaître les exigences. Lors de l'installation de cet appareil dans une zone susceptible d'être mouillée, surélevez l'appareil à l'aide d'un matériau solide et non poreux. Dans les installations susceptibles de provoquer des dommages physiques (par exemple, un garage), il est conseillé d'installer une barrière de protection pour éviter de tels dommages.

Cette unité de ventilation est conçue pour un système complet de conduits d'alimentation et de d'évacuation.

Ne mettez pas ce produit en fonctionnement sans que tous les conduits soient fixés.

En fonction des conditions réelles, si l'unité de ventilation est installée selon la Fig. A ou la Fig. B, assurez-vous qu'il y ait suffisamment d'espace pour l'entretien et la maintenance et que l'unité de ventilation ne soit pas accessible au grand public.

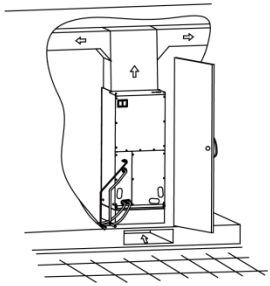

A

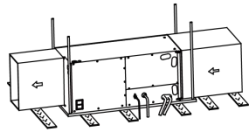

B

4.3 Travaux de tuyauterie

4.3.1 Spécification du tuyau de raccordement

Modèle	Diamètre extérieur (pouce)	
	Conduite de gaz	Conduite de liquide
FLEXX24HP230V1AH FLEXX36HP230V1AH FLEXX48HP230V1AH FLEXX60HP230V1AH	Φ3/4	Φ3/8

4.3.2 Préparation de la tuyauterie

4.3.2.1 Raccordement par soudure

Toutes les extrémités coupées doivent être rondes, sans bavures et nettoyées. Le non-respect de cette pratique augmente les risques de fuite de réfrigérant.

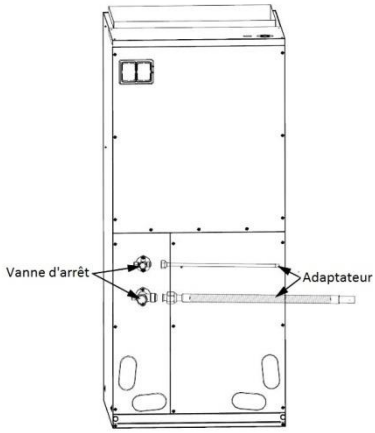

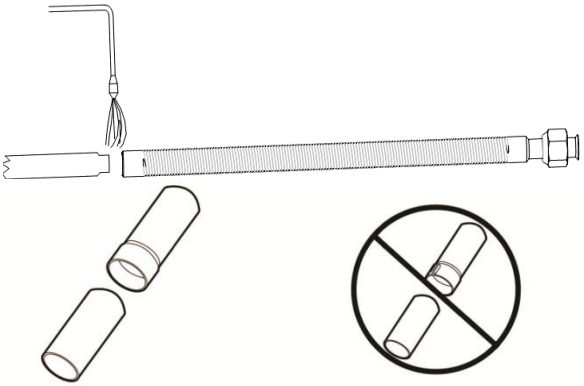

La taille de la ligne correspond au raccordement de la vanne de service

Ne pas sertir le connecteur de la vanne de service lorsque le tuyau est plus petit que le connecteur

4.3.2.2 Raccordement par vis

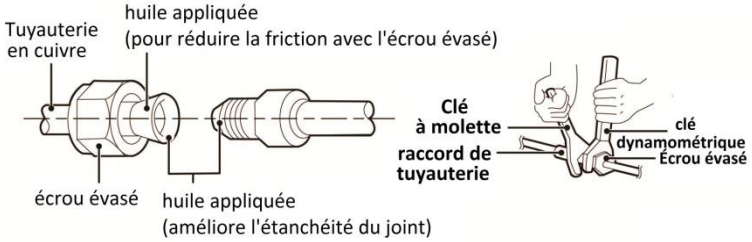

Diamètre du tuyau (pouce)	Couple de serrage (N-m)
Φ1/4	15-30
Φ3/8	35-40
Φ1/2	45-50
Φ5/8	60-65
Φ3/4	70-75
Φ7/8	80-85

4.4 Élimination des condensats

(1) Ne raccordez pas le tuyau d'évacuation des condensats à un tuyau d'égout ou à d'autres canalisations susceptibles de produire des odeurs corrosives ou mauvaises afin d'éviter que l'odeur ne pénètre à l'intérieur et/ou ne corrode l'unité.

(2) Ne raccordez pas le tuyau d'évacuation des condensats à un tuyau

d'évacuation des eaux de pluie pour éviter que l'eau de pluie ne remonte et ne provoque des pertes matérielles ou des blessures.

(3) Le tuyau d'évacuation des condensats doit être connecté au système d'évacuation dédié au climatiseur.

(4) Le bac de vidange est doté de raccords de vidange primaire et secondaire. L'évacuation des condensats s'effectue en fixant un tuyau en PVC de 3/4" au bac du serpentin de l'évaporateur et en le terminant conformément aux codes locaux ou nationaux de plomberie/climatisation. L'installation doit inclure un purgeur en "P" situé à proximité du serpentin de l'évaporateur. Ne serrez pas trop le raccord de vidange pour éviter d'endommager le bac de l'évaporateur. Voir la figure suivante pour les détails d'un purgeur en "P" typique de la ligne de condensat.

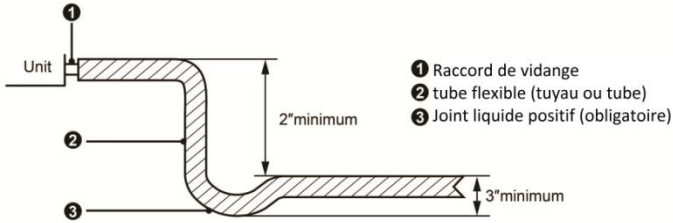

4.5 Conduits d'aération

Cette unité de ventilation est conçue pour un système complet de conduits d'alimentation et de retour.

⚠ATTENTION

Ne mettez pas l'appareil en fonctionnement sans que tous les conduits soient fixés et terminés. Un réseau de conduits inadéquat restreint la circulation de l'air et peut entraîner une performance inadéquate et une panne du compresseur ou de l'appareil de chauffage.

Les conduits doivent être construits de manière à limiter les restrictions et à maintenir une vitesse d'air appropriée. Les conduits doivent être scellés à l'appareil de manière à éviter les fuites et les infiltrations d'air.

Conduit de retour : Ne pas terminer le conduit de retour dans une zone qui peut introduire des fumées/odeurs toxiques ou désagréables dans le conduit. Le conduit de retour doit être introduit dans le bas de l'unité de ventilation (configuration à flux ascendant).

Filtres de retour d'air : chaque installation doit comporter un filtre de retour d'air. Ce filtre peut être installé sur l'unité de ventilation ou à l'extérieur, comme une grille de filtre de retour d'air.

4.6 Chauffage électrique

Les appareils de ventilation répertoriés dans ce manuel ne disposent pas de chauffage électrique installé en usine. Le chauffage électrique est disponible en tant qu'accessoire. Veuillez consulter les instructions d'installation fournies avec le kit de chauffage pour connaître la procédure d'installation correcte.

⚠ATTENTION Reportez-vous à la section "installation du chauffage électrique" de ce manuel et aux instructions fournies avec le kit de chauffage pour la procédure d'installation correcte.

⚠ATTENTION Les caractéristiques électriques de l'unité de ventilation, du kit de chauffage électrique et de l'alimentation électrique doivent être identiques. Cette unité de ventilation n'a pas de chauffage électrique installé en usine. L'appareil de chauffage électrique est disponible en tant qu'accessoire. Si vous installez cette option, les seuls kits de chauffage qui peuvent être utilisés sont les séries indiquées ci-dessous.

4.6.1 Kits de chauffage électrique disponibles

VOIR PAGE 4 POUR LES OPTIONS DU KIT DE CHAUFFAGE

4.6.2 Installation des kits de chauffage électrique

⚠AVERTISSEMENT

(1) Assurez-vous que l'alimentation électrique soit débranchée avant d'installer le kit de chauffage.

(2) Un moyen de décharge de traction et de protection du conducteur doit être prévu à l'entrée du fil d'alimentation dans l'armoire électrique.

(3) Utilisez uniquement des conducteurs en cuivre.

(4) L'installation doit être conforme au code électrique national et aux autres codes applicables.

(5) Si cet appareil est installé dans un endroit fermé tel qu'un garage ou une buanderie avec une source de production de monoxyde de carbone, assurez-vous que l'endroit soit correctement ventilé.

1) Reportez-vous au tableau pour le kit de chauffage approprié.

2) Vérifiez tout dommage physique, n'installez pas un kit de chauffage endommagé.

3) Retirez le panneau d'accès supérieur de l'unité de ventilation.

4) Retirez la plaque de recouvrement de l'unité de ventilation.

5) Faites glisser le kit de chauffage dans la fente et fixez la plaque de l'élément avec les vis retirées précédemment.

6) Insérez les fils d'alimentation dans les cosses du disjoncteur ou les fils

rouges et noirs dénudés (pour le kit de chauffage sans disjoncteur) et serrez.

7) Connectez le fil de terre à la cosse de terre.

8) Positionnez et placez la zone appropriée du couvercle en plastique du disjoncteur sur le panneau d'accès de l'unité de ventilation. Positionnez et placez les trous en fonction du nombre et de la position des disjoncteurs installés. Si le disjoncteur n'est pas installé, ne placez pas les trous, sinon vous risquez de recevoir un choc électrique.

9) Remettez le panneau d'accès en place et vérifiez le fonctionnement.

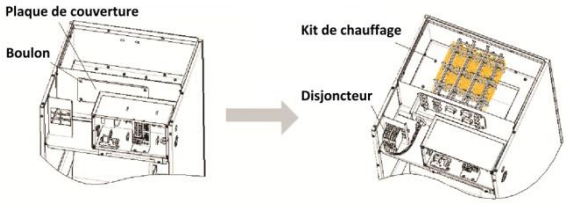

10) Connexion des câbles d'alimentation et des fils du thermostat.

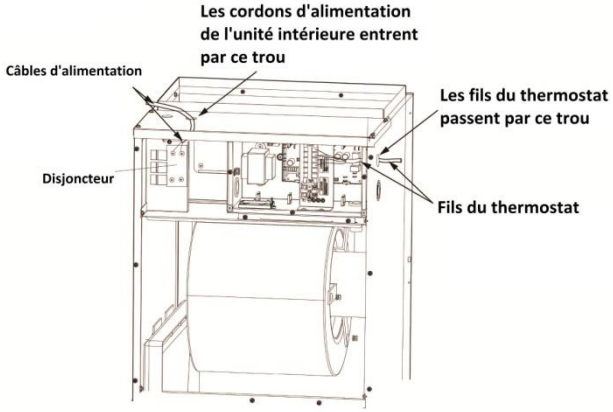

4.7 Installation électrique

4.7.1 Exigences et avis sur l'installation électrique

⚠ATTENTION

L'installation électrique du climatiseur doit respecter les exigences suivantes :

①. L'installation électrique doit être réalisée par des professionnels en conformité avec les lois et règlementations locaux et les instructions de ce manuel. Ne jamais prolonger les câbles d'alimentation. Le circuit électrique doit

être équipé d'un disjoncteur et d'un interrupteur pneumatique, tous deux de capacité suffisante.

②. La puissance de fonctionnement de l'appareil doit se situer dans la plage nominale indiquée dans ce manuel d'instructions. Utilisez un circuit d'alimentation spécialisé pour le climatiseur. Ne tirez pas de courant d'un autre circuit électrique.

③. Le circuit du climatiseur doit être éloigné d'au moins 1,5 m de toute surface inflammable.

④. Les câbles d'alimentation externes, les fils du thermostat et le thermostat doivent être fixés correctement.

⑤. Les câbles d'alimentation externes, les fils du thermostat et le thermostat ne peuvent pas entrer directement en contact avec des objets chauds. Par exemple : ils ne doivent pas entrer en contact avec des tuyaux de cheminée, des tuyaux de gaz chauds ou d'autres objets chauds.

⑥. Les câbles d'alimentation externes, les fils du thermostat et le thermostat ne doivent pas être écrasés. Ne jamais tirer, étirer ou plier les fils.

⑦. Les câbles d'alimentation externes, les fils du thermostat et le thermostat ne doivent pas entrer en collision avec une poutre ou un bord métallique du plafond, ou toucher des bavures métalliques ou un bord métallique tranchant.

⑧. Connectez les fils de manière correspondante en vous référant au schéma de circuit étiqueté sur l'unité ou le boîtier électrique. Les vis doivent être serrées. Les vis fixés doivent être remplacées par des vis à tête plate spécialisées.

⑨. Veuillez utiliser les câbles d'alimentation qui sont livrés avec le climatiseur. Ne changez pas les câbles d'alimentation de façon arbitraire. Ne modifiez pas la longueur et les bornes des câbles d'alimentation. Si vous voulez changer les câbles d'alimentation, veuillez contacter le centre de service local de Gree.

⑩. Les bornes de câblage doivent être solidement connectées à la plaque à bornes. Les connexions lâches sont interdites.

. Une fois l'installation électrique terminée, utilisez des serre-câbles pour fixer les câbles d'alimentation et les fils du thermostat. Veillez à ce que les fils ne soient pas trop serrés.

. Le calibre des fils du câble d'alimentation doit être suffisant. Les câbles d'alimentation ou autres fils endommagés doivent être remplacés par des fils spécialisés. Les travaux de câblage doivent être effectués conformément aux règles et réglementations nationales en la matière.

4.7.1 Paramètres électriques - sans chauffage en option

Modèle	Alimentation électrique	Intensité minimale du circuit (A)	Protection contre les surintensités maximales (A)
FLEXX24HP230V1AH FLEXX36HP230V1AH FLEXX48HP230V1AH FLEXX60HP230V1AH	208/230V-1Ph-60Hz	4	15

AVIS

①. Le fusible est situé sur la carte principale.

②. Installez un disjoncteur sur chaque borne d'alimentation près des unités (unité intérieure et thermostat) avec un écart de contact d'au moins 3 mm. Les unités doivent pouvoir être branchées ou débranchées.

③. Les spécifications du disjoncteur et du câble d'alimentation indiquées dans le tableau ci-dessus sont déterminées en fonction de la puissance maximale absorbée par les appareils.

④. Les spécifications des câbles d'alimentation énumérées dans le tableau ci-dessus sont applicables dans des conditions de travail où la température ambiante est de 40°C et où le câble en cuivre multiconducteur (par exemple le câble en cuivre YJV, avec une gaine isolée en PE et PVC) est protégé par un conduit, et est résistant à 90°C au maximum (voir IEC 60364-5-52). Si les conditions de travail changent, veuillez ajuster les spécifications en fonction des normes nationales.

⑤. Les spécifications des disjoncteurs sont basées sur des conditions de travail où la température de travail est de 40°C. Si les conditions de travail changent, veuillez ajuster les spécifications en fonction des normes nationales.

⑥. Adopter 5pc de câbles d'alimentation AWG18 comme câbles de communication entre les deux unités intérieures et le thermostat. La longueur maximale est de 30 m. Veuillez choisir une longueur appropriée en fonction des conditions locales. Les câbles de communication ne doivent pas être noués ensemble.

⑦. Le calibre du fil du câble de communication ne doit pas être inférieur à AWG18. .Il est recommandé d'utiliser des câbles d'alimentation AWG18 comme câbles de communication.

4.7.3 Connexion des câbles d'alimentation et des fils du thermostat

(1) Pour les fils rigides (comme indiqué ci-dessous) :

1) Utilisez une pince coupante pour couper l'extrémité du fil, puis retirez environ 25 mm de la couche d'isolation.
2) À l'aide d'un tournevis, dévissez la vis du terminal sur la plaque à bornes.
3) Utilisez des pinces pour plier le fil solide en un anneau qui s'adapte à la vis de la borne.
4) Formez un anneau approprié, puis placez-le sur la plaque à bornes. Utilisez un tournevis pour serrer la vis de la borne.

(2) Pour les fils à toron (comme indiqué ci-dessous) :

1) Utilisez une pince coupante pour couper l'extrémité du fil, puis retirez environ 10 mm de la couche d'isolation.
2) À l'aide d'un tournevis, dévissez la vis du terminal sur la plaque à bornes.
3) Utilisez une attache de borne ronde ou une pince pour fixer solidement la borne ronde sur l'extrémité du fil mis à nu.
4) Localisez le conduit de la borne ronde. Utilisez un tournevis pour le remettre en place et serrez la vis de la borne (comme indiqué ci-dessous).

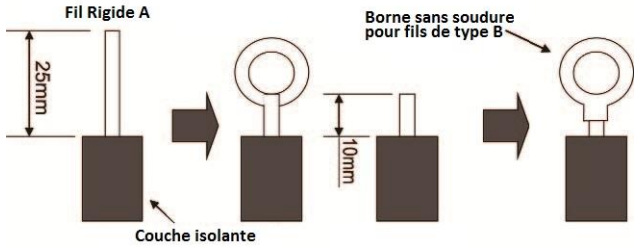

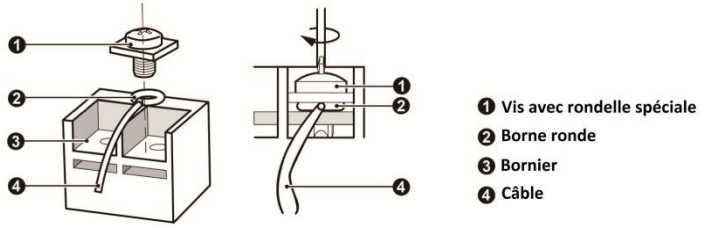

(3) Comment connecter les fils du thermostat et les câbles d'alimentation.

Faites passer les fils du thermostat et les câbles d'alimentation à travers le tube isolant. Fixez ensuite les fils avec des serre-câbles (comme indiqué sur la figure suivante).

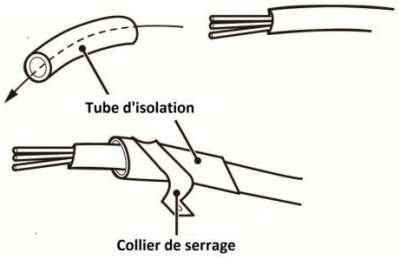

⚠ATTENTION

①. Avant de procéder au fonctionnement, veuillez confirmer que l'unité intérieure et le thermostat sont sous tension.

②. Faites correspondre les numéros des bornes et les couleurs des fils avec les couleurs indiquées dans l'unité intérieure.

③. Une mauvaise connexion des fils peut brûler les composants électriques.

④. Connectez fermement les fils à la boîte de câblage. Une installation incomplète peut entraîner un risque d'incendie.

⑤. Veuillez utiliser des pinces à câbles pour fixer les revêtements externes des fils de connexion. (Les isolateurs doivent être bien serrés, sinon des fuites électriques peuvent se produire).

⑥. Le fil de terre doit être connecté.

Fils de l'unité intérieure (Uniquement pour l'unité de ventilation sans chauffage électrique).

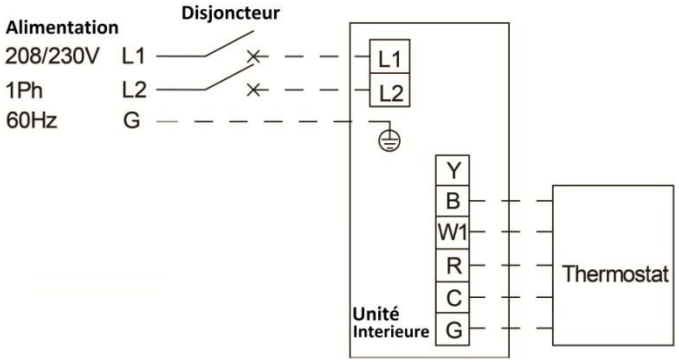

⚠ATTENTION

①. Les fils à haute et basse tension doivent passer par des passe-fils en caoutchouc différents du couvercle de la boîte électrique.

②. Ne pas regrouper les fils du thermostat ou les poser côte à côte, sinon des erreurs se produiront.

③. Les fils à haute et à basse tension doivent être fixés séparément. Fixez les premiers avec de grosses pinces et les seconds avec de petites pinces.

④. Utilisez les vis pour serrer les fils du thermostat et les câbles d'alimentation de l'unité sur la plaque à bornes. Une mauvaise connexion peut entraîner un risque d'incendie.

⑤. Si les fils du thermostat de l'unité et les câbles d'alimentation ne sont pas correctement connectés, le climatiseur peut être endommagé.

⑥. Mettez l'appareil à la terre en connectant le fil de terre.

⑦. Les appareils doivent être conformes aux règles et réglementations locales et nationales applicables en matière de consommation électrique.

⑧. Lors du branchement des câbles d'alimentation, assurez-vous que la séquence de phase de l'alimentation corresponde aux bornes correspondantes, sinon le compresseur sera inversé et fonctionnera anormalement.

5 Vérification de l'installation et Premier essai

5.1 Vérification des éléments après l'installation

Éléments à vérifier	Des problèmes peuvent survenir en raison d'une installation incorrecte	Vérifier
Vérifiez si chaque partie de l'unité a été installée de manière fiable.	L'appareil peut tomber, vibrer ou émettre un bruit.	
Vérifiez si l'unité a passé le test d'étanchéité.	Cela peut entraîner une insuffisance de la capacité de refroidissement (chauffage).	
Vérifiez si l'unité a été correctement isolée.	Cela peut provoquer de la condensation et des gouttes d'eau.	
Vérifiez si l'eau peut être évacuée sans problème.	Cela peut provoquer de la condensation et des gouttes d'eau.	
Vérifiez si la tension d'alimentation correspond à celle indiquée sur la plaque signalétique.	Un dysfonctionnement peut se produire et des pièces peuvent être brûlées.	
Vérifiez si le câblage et la tuyauterie ont été installés correctement.	Un dysfonctionnement peut se produire et des pièces peuvent être brûlées.	

Éléments à vérifier	Des problèmes peuvent survenir en raison d'une installation incorrecte	Vérifier
Vérifiez que l'appareil a été correctement mis à la terre.	Risque de fuite d'électricité.	
Vérifiez si le câblage est conforme au calibre des fils.	Un dysfonctionnement peut se produire et des pièces peuvent être brûlées.	
Vérifiez si une obstruction bloque l'entrée/sortie d'air.	cela peut entraîner une insuffisance de la capacité de refroidissement (chauffage).	
Vérifiez si la longueur de la tuyauterie et le volume de charge de réfrigération ont été enregistrés.	Incertitude quant au volume de charge du réfrigérant.	
Vérifiez si les raccords de tuyauterie et les vannes ont été réglés correctement.	Cela peut provoquer une anomalie de l'appareil et l'endommager.	
Vérifiez qu'il n'y a pas de fissure entre le tuyau de retour d'air et le tuyau d'alimentation.	Cela peut provoquer des fuites d'air, des vibrations et du bruit.	
Vérifiez que le panneau est bien fixé.	Cela peut provoquer des fuites d'air, des vibrations et de la condensation.	

5.2 Premier Essai

5.2.1 Préparation pour le premier essai

(1) Ne mettez jamais l'appareil sous tension tant que tous les travaux d'installation n'ont pas été effectués.
(2) Tout le circuit de commande et le câblage ont été connectés correctement et raisonnablement. Les vannes sur la ligne de gaz et de liquide doivent être entièrement ouvertes.
(3) Tous les objets épars doivent être retirés, en particulier les dépôts métalliques, les chutes et les attaches.
(4) Vérifiez si l'apparence de l'unité et le système de tuyauterie ont été endommagés pendant le transport ou la manutention.
(5) Vérifiez si les bornes sont desserrées et si les phases sont correctes.

5.2.2 Premier Essai

(1) L'essai peut être effectué par un personnel professionnel seulement après que les points ci-dessus aient été vérifiés (les points doivent être vérifiés selon les conditions réelles).
(2) Mettez l'appareil sous tension et appuyez sur le bouton ON/OFF pour l'activer.
(3) Après le démarrage du compresseur, arrêtez immédiatement l'appareil si vous entendez un son anormal.
(4) Faites un essai sous plusieurs modes et vérifiez si l'unité fonctionne normalement.

6 Dysfonctionnement Courants et solutions

Si l'appareil ne fonctionne pas normalement, veuillez vérifier les éléments suivants avant de demander une réparation.

Phénomène	Cause	Solution
L'unité ne peut pas être activée.	L'appareil ne se connecte pas à l'alimentation électrique.	Connectez avec l'alimentation électrique.
	Basse tension.	Vérifiez si la tension du circuit est dans la portée nominale.
	Fusible cassé ou disjoncteur déclenché.	Remplacer le fusible ou connecter le disjoncteur.
L'appareil fonctionne mais s'arrête immédiatement.	L'entrée/sortie d'air de l'unité intérieure est bloquée.	Retirez les obstacles.
Refroidissement ou chauffage anormal.	L'entrée/sortie d'air de l'unité intérieure est bloquée.	Retirez les obstacles.
	Réglage inapproprié de la température.	Ajustez le réglage du thermostat.
	Les portes ou les fenêtres sont ouvertes.	Fermez la porte ou les fenêtres.
	Soleil direct.	Tirez le rideau ou la persienne.
	Une source de chaleur trop importante dans la pièce.	Réduire la source de chaleur.
	L'écran du filtre est bloqué par des saletés.	Nettoyez le filtre.

REMARQUE : si les causes ne sont toujours pas claires après avoir vérifié les éléments ci-dessus, veuillez contacter un professionnel agréé du CVC et lui fournir les symptômes et les informations détaillées sur le modèle.

Les circonstances suivantes ne constituent pas un dysfonctionnement.

"Dysfonctionnement"		Cause
L'unité ne fonctionne pas.	Lorsque l'appareil est mis en marche immédiatement après avoir été éteint.	Un interrupteur de protection contre la surcharge le fait fonctionner après un délai de 3 minutes.
	A la mise sous tension.	Fonctionnement en veille pendant environ 1 minute.
De la brume s'échappe de l'appareil.	En cours de refroidissement.	L'air intérieur très humide est rapidement refroidi.
L'appareil émet du bruit.	Un léger bruit de craquement se fait entendre lorsqu'on vient de l'allumer.	C'est un bruit lors de l'initialisation de la vanne d'expansion électronique.
	Il y a un son consécutif lors du refroidissement.	C'est le son du gaz réfrigérant qui circule dans l'unité.
	Il y a un son lorsque l'unité démarre ou s'arrête.	C'est le son du le gaz réfrigérant qui arrête de couler.
	Il y a un son léger et consécutif lorsque l'unité fonctionne ou après son fonctionnement.	C'est bon pour le fonctionnement du système de drainage.
L'appareil souffle de la poussière.	Lorsque l'unité fonctionne après une longue période d'inactivité.	La poussière dans l'unité intérieure est soufflée.
L'appareil émet une odeur.	En fonctionnement.	L'odeur de la pièce absorbée par l'appareil est à nouveau soufflée.
L'unité intérieure fonctionne toujours après l'arrêt.	Lorsque chaque unité intérieure reçoit le signal "stop", le ventilateur continue de fonctionner.	Le ventilateur intérieur peut être réglé en mode "ON" ou "AUTO". En mode "ON", le ventilateur intérieur continue de fonctionner après l'arrêt de l'unité.

7 Maintenance et entretien

L'entretien, la maintenance et le nettoyage réguliers doivent être effectués par du personnel professionnel, afin de prolonger la durée de vie de l'appareil.

7.1 Tuyau d’évacuation

Vérifiez régulièrement que le tuyau d'évacuation n'est pas obstrué pour assurer une bonne évacuation du condensat.

7.2 Note avant l'utilisation saisonnière

(1) Vérifiez si l'entrée/sortie de l'unité intérieure est bouchée.

(2) Vérifiez si le fil de terre est correctement fixé.

(3) Vérifiez si le filtre est correctement installé.

(4) Vérifiez si l'unité est bien installée. S'il y a quelque chose d'anormal, veuillez contacter un professionnel agréé du CVC.

7.3 Entretien après une utilisation saisonnière

(1) Coupez l'alimentation principale de l'appareil.

(2) Nettoyez la grille du filtre des unités intérieures.

(3) Nettoyez la poussière des articles divers des unités intérieures.

(4) En cas de rouille, utilisez la peinture antirouille pour arrêter la propagation de la rouille.

7.4 Remplacement des pièces

Achetez des pièces auprès d'un professionnel agréé du CVC si nécessaire.

8 Service après-vente

Si l'unité de climatisation que vous avez achetée présente des problèmes de qualité ou fonctionne mal, veuillez contacter un professionnel agréé du CVC ou votre entrepreneur chargé de l'installation.

La garantie doit répondre aux exigences suivantes :

(1) La première mise en marche de l'unité doit être effectuée par un professionnel agréé du CVC.

(2) Seuls les accessoires fabriqués en usine peuvent être utilisés sur la machine.

(3) Toutes les instructions figurant dans ce manuel doivent être suivies.

(4) La garantie sera automatiquement invalidée si vous ne respectez pas les points mentionnés ci-dessus.

9.1 Réglages du commutateur DIP de l’unité de ventilation

Le réglage d'usine par défaut est : Réglage du débit d'air faible.
Le côté "ON" est 0, l'autre côté est 1.

Par exemple :

Voici le réglage par défaut de 36K : 0010 0010

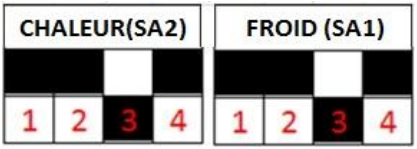

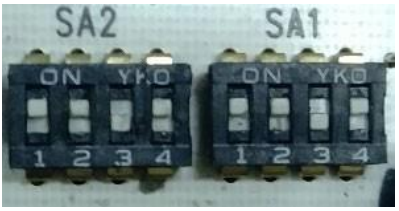

Commutateur 24K :

Réglage du débit d'air faible : 0101 (CHALEUR) /0101 (FROID)
Réglage du débit d'air moyen : 0110 (CHALEUR) /0110 (FROID)
Réglage du débit d'air élevé : 0111 (CHALEUR) /0111 (FROID)

Commutateur 36K :

Réglage du débit d'air faible : 0010 (CHALEUR) /0010 (FROID)
Réglage du débit d'air moyen : 0011 (CHALEUR) /0011 (FROID)
Réglage du débit d'air élevé : 0100 (CHALEUR) /0100 (FROID)

Commutateur 48K :

Réglage du débit d'air faible : 1011 (CHALEUR) /1011 (FROID)
Réglage du débit d'air moyen : 1100 (CHALEUR) /1100 (FROID)
Réglage du débit d'air élevé : 1101 (CHALEUR) /1101 (FROID)

Commutateur 60K :

Réglage du débit d'air faible : 1000 (CHALEUR) /1000 (FROID)
Réglage du débit d'air moyen : 1001 (CHALEUR) /1001 (FROID)
Réglage du débit d'air élevé : 1010 (CHALEUR) /1010 (FROID)

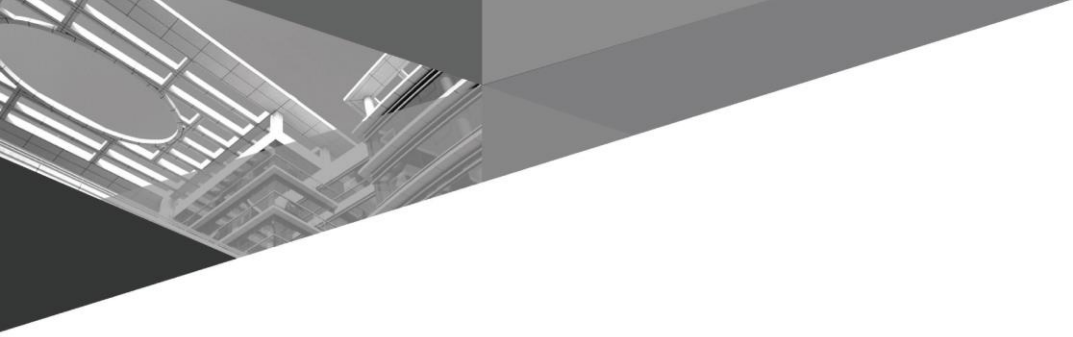

tradewinds
CLIMATE SYSTEMS

INFORMATIONS SUR LES CONTACTS AUX ETATS-UNIS
TRADEWINDS, LLC

www.greecomfort.com/resources
Email : info@twclimate.com
Support aux entrepreneurs 888-850-7928 | Lun-Ven 8AM-5PM EDT

GREE

GREE ELECTRIC APPLIANCES, INC. OF ZHUHAI

Add: West Jinji Rd, Qianshan, Zhuhai,Guangdong, China, 519070
Tel: (+86-756) 8522218
Fax: (+86-756) 8669426
E-mail: gree@gree.com.cn www.gree.com

600005061809